CLASSIKA II Art. - Nr. 81044.5
CLASSIKA PID Art. - Nr. 81084

Ersatzteile / Spare parts

Ed. 02/2016 v3

Drawing 01

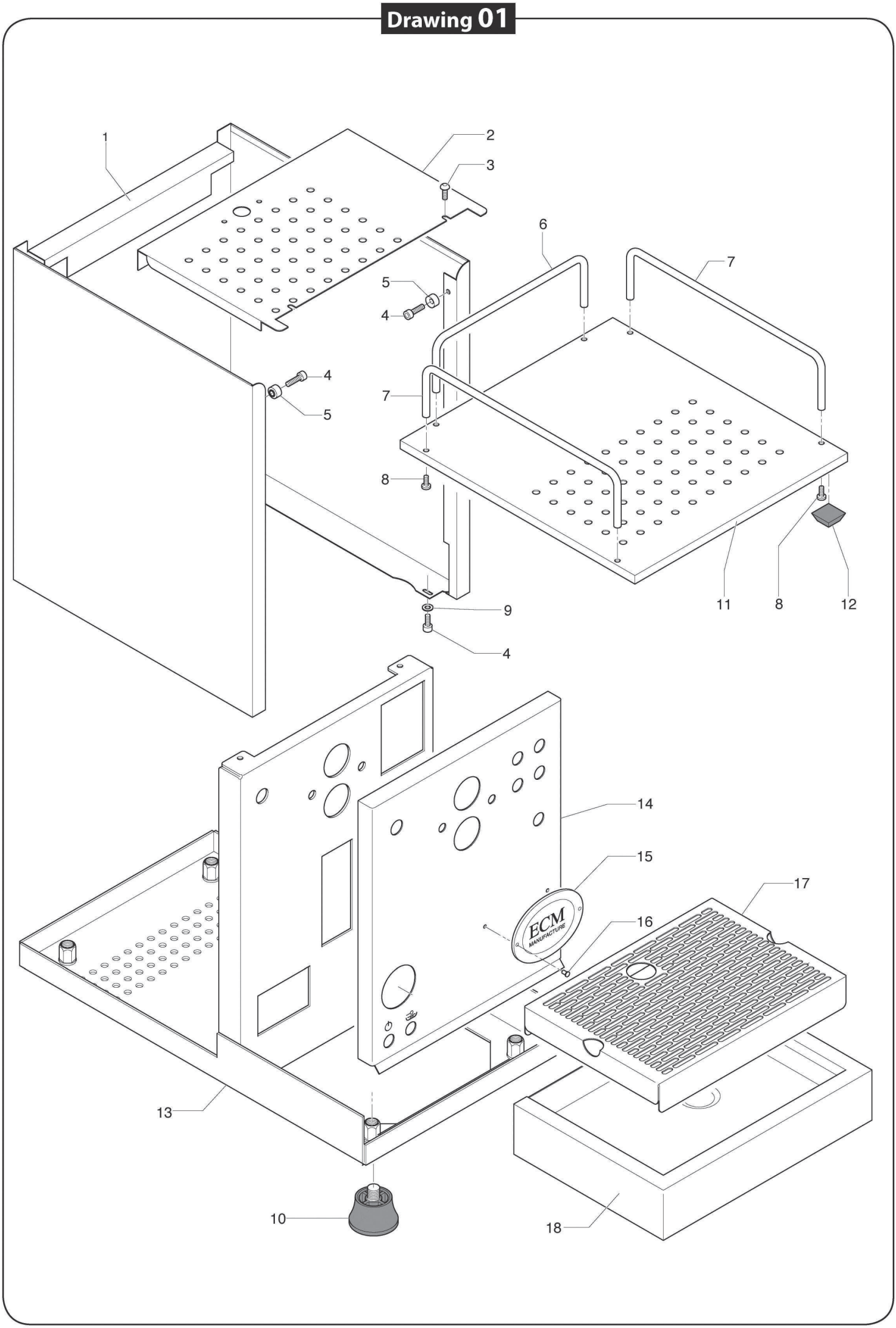

Stand: Feb/2016

Classika II/Classika PID - Tab. 1

Pos.	Artikelnr./ item nr.	Bezeichnung	Description	Preis/ price in €	Notizen / notices
1	P9002	Gehäuse	Body	159,00	
2	P9008	Tassenablage unten	Lower cup warming tray	34,90	
3	P2022	Schraube Linsenkopf M4x10	Screw lens M4x10	0,25	
4	P2006	Schraube Zylinderkopf M4x10	Screw cylinder M4x10	0,25	
5	B5220818	Buchse	Nut	0,42	
6	P9028	Reling kurz	Rail short	9,90	
7	P3002	Reling gerade	Rail straight	9,90	
8	B7826212	Schraube Zylinderkopf M4x6	Screw cylinder M4x6	0,21	
9	P2009	Unterlegscheibe 4,3x9,0x0,8	Washer 4,3x9,0x0,8	0,10	
10	B7474216	Fuß Kunststoff, M10	Foot M10	1,95	
11	P9001	Tassenablage oben	Upper cup warming tray	49,90	
12	B7474212	Fuß Tassenablageblech	Foot cup warming tray	0,69	
13	P9005	Rahmen/Chassis	Chassis	91,95	
14	P9006	Frontblech Classika II	Front panel Classika II	32,65	siehe unten
15	E81100	Emblem	Label	9,90	siehe unten
16	P1999	Blindniete Flachrundkopf 3x8	Blind rivet truss head 3x8	0,13	siehe unten
17	P9004	Gitter Wasserauffangschale	Grid drip tray	39,50	siehe unten
18	P9003	Wasserauffangschale	Drip tray	119,50	siehe unten

Hilfreiches:

14	Bitte geben Sie bei Bestellung des Frontblechs an ob das dazugehörige Emblem (Pos. 15) montiert (vernietet, Pos. 16) werden soll. Ohne weitere Angaben erhalten Sie das Frontblech ohne vernietetes Emblem.

17 18	Bitte beachten Sie bei Bestellung, dass es sich bei Auffangschale und Gitter um zwei einzelne Artikel handelt, die auch einzeln bestellt werden müssen.

Drawing 02

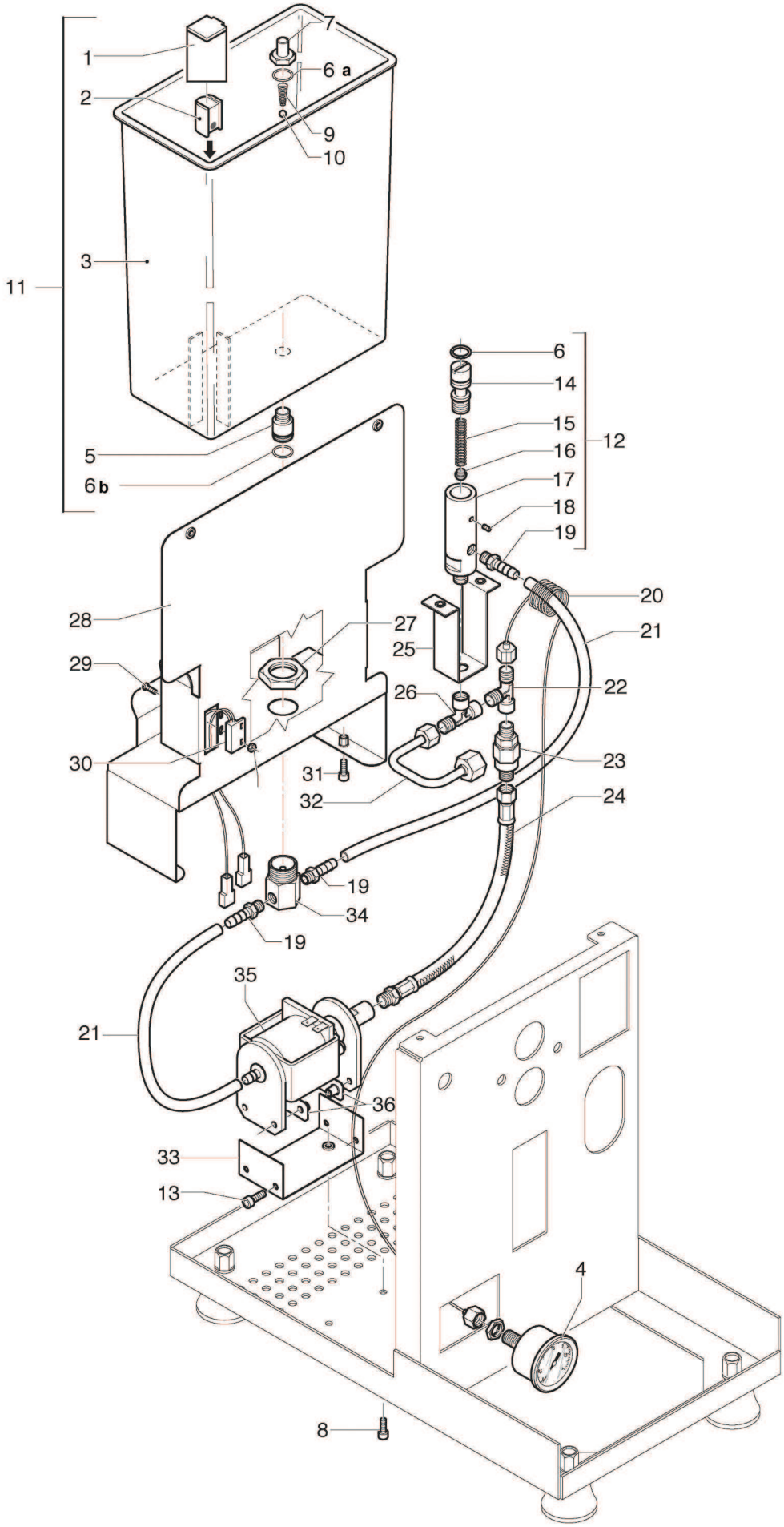
1
2
3
11
7
6 a
9
10
5
6 b
6
14
15
16
17
18
19
12
20
21
22
23
24
25
26
27
28
29
30
31
32
19
34
19
35
21
36
33
13
4
8

Classika II/Classika PID - Tab. 2

Pos.	Artikelnr./ item nr.	Bezeichnung	Description	Preis/ price in €	Notizen / notices
1	P6016	Wassertank Stöpsel	Water tank plug	1,85	
2	P6021	Reed Schwimmer	Reed floater	3,90	siehe unten
3	P9010	Rohling Wassertank	Blank water tank	25,00	
4	B7432517	Pumpendruckmanometer	Pump pressure gauge	28,07	
5	P6020.N	Wassertankadapter Mitte	Water tank adapter middle	6,95	
6a	P6020.3	O-Ring Wassertankadapter oben	OR water tank adapter upper	0,29	
o.Nr.	P6025	O-Ring Wassertankadapter Mitte	OR water tank adapter middle	0,10	
6b	B7496076	O-Ring Wassertankadapter unten	OR water tank adapter lower	0,65	
7	P6017.N	Wassertankadapter oben	Water tank adapter upper	4,95	
8	P2006	Schraube Zylinderkopf M4x10	Screw cylinder M4x10	0,25	
9	P6023	Feder Wassertankverschluss	Spring water tank lock	1,25	
10	B5471509	Kugel 7/32"	Ball 7/32"	0,45	
11	P9010K1	Wassertank komplett	Water tank Classika complete	42,90	
12	P7000	Expansionsventil komplett	Expansion valve complete	29,95	siehe unten
13	P2007	Schraube Zylinderkopf M5x10	Screw cylinder M5x10	0,30	
14		Druckjustage Expansionsventil	Pressure adjustment expansion valve		siehe unten
15	P7000.3	Feder Expansionsventil	Spring expansion valve	0,90	
16	P7000.4	Gummistöpsel für Expansionsventil	Rubber plug for expansion valve	0,65	
17		Grundkörper Expansionsventil	Body expansion valve		siehe unten
18	P7000.6	Gewindestift M3x6 Innensechskant	Grub screw M3x6 hexagon socket	0,11	
19	P6052	Anschlussstück Silikonschlauch 1/8"x6	Connector silicone tube 1/8"x6	4,90	
20	P6051	Kapillarrohr Pumpendruckmanometer	Capillary tube pump pressure gauge	3,95	
21	C499900769	Silikonschlauch 8x5, lfm	Silicone tube 8x5	5,06	
22	C229900644	T-Stück 1/8" MMF	T-connector 1/8"MMF	5,00	
23	C229900548	Rückschlagventil 1/8"MM	Non-return valve 1/8"MM	10,52	
24	P8012	Metallschlauch flex 1/8"M 1/8"F, l=170	Metal hose flex 1/8"M 1/8"F, l=170	8,90	
25	P9026	Blechhalterung Expansionventil	Metal fitting expansion valve	10,95	
26	E2113001	T-Stück 1/8" MFF	T-connector 1/8"MFF	5,00	
27	P6020.K3	Mutter Wassertankadapter unten	Nut water tank adapter lower	3,45	
28	P9007	Wassertankführung	Water tank guide rail	48,24	
29	P2021	Schraube Linsenkopf M3x10	Screw lens M3x10	0,20	
30	P6022	Reed Sensor	Reed sensor	9,76	
31	P2006	Schraube Zylinderkopf M4x10	Screw cylinder M4x10	0,25	
32	P9118	Kesselbefüllungsrohr	Boiler loading tube	8,24	
33	P9027	Blechhalterung Pumpe Classika	Metal fitting pump Classika	12,00	siehe unten
34	P6020.K4	Wassertankadapter unten	Water tank adapter lower	3,45	
35	C199900280	Vibrationspumpe Ulka EX5 220V/50Hz 48W	Vibration pump Ulka EX5 220V/50Hz 48W	40,39	
35	US1001	Vibrationspumpe Ulka EX5 120V/60Hz 52W	Vibration pump Ulka EX5 120V/60Hz 52W	40,39	
36	P3004	Blechbügel Pumpenhalterung	Metal clamp pump fitting	2,45	siehe unten

Tabelle 2 / Table 2

Hilfreiches:

2	Anders als auf der Zeichnung zu sehen muss das schwarze Magnetauge des Reed Schwimmers nach oben zeigen um eine korrekte Funktion der Wassermangelabschaltung zu gewährleisten.
12	Die dargestellte Version unterscheidet sich optisch von der aktuellen. Die Funktionsweise ist jedoch die gleiche.
14	Dieser Artikel ist nicht einzeln lieferbar.
17	Dieser Artikel ist nicht einzeln lieferbar.
33 36	Die Pumpe wird in der aktuellen Version mit anderen Artikeln befestigt. Statt der dargestellten Artikel werden nun 2x P3006.K (Halterung) und 2x C249900770 (Gummimanschette) verwendet.

Drawing 03

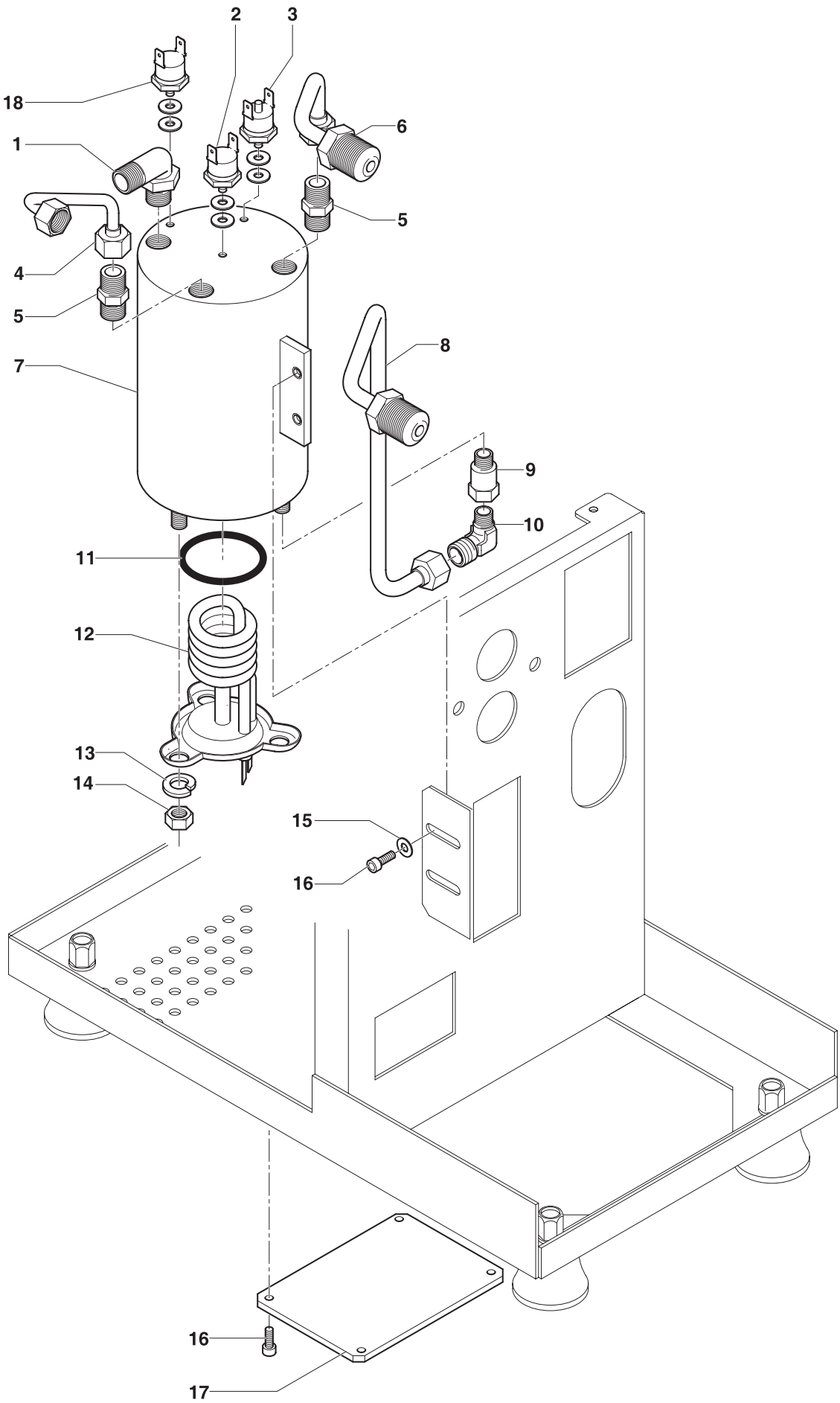

Classika II/Classika PID - Tab. 3

Pos.	Artikelnr./ item nr.	Bezeichnung	Description	Preis/ price in €	Notizen / notices
1	P2040	Winkelstück 1/4"-1/4"	Ellbow 1/4"-1/4"	7,69	
2	C100001816	Dampfthermostat 135°C	Steam thermostat 135°C	7,95	
3	C199901549	Sicherheitsthermostat 165°C	Safety thermostat 165°	6,62	
4	P9022	Rohr Dampf-/Heißwasserentnahme	Tube steam/hot water extraction	8,08	
5	C229900520	Nippel 1/4" 1/4"	Dowel 1/4" 1/4"	4,16	
6	P9020	Rohr Einlauf Brühgrupperuppe	Inlet pipe brewing group	10,92	
7	P9012	Kessel Classika II	Boiler Classika II	132,00	
o.Nr.	P7051	Isolierung Kessel	Isolation boiler	19,95	
8	P9021	Rohr Rücklauf Brühgruppe	Return pipe brewing group	13,40	
9	P2047	Verlängerung 1/8"M 1/8F, l=22mm	Extension 1/8"M 1/8F, l=22mm	1,12	
10	P9015	L-Verbindungsstück 1/8"M 1/4"	L-connector 1/8"M 1/4"M	4,16	
11	P9013	Dichtung Heizung	Gasket heating element	3,02	
12	P9011	Heizung 1000W 230V	Heating element 1000W 230V	40,39	
12	US1008	Heizung Classika 1000W 110V	Heating element 1000W 110V	55,50	
13	P2011	Federring 8,0	Spring ring 8,0	0,18	
14	C309900127	Sechskantmutter M8	Hexagon nut M8	0,30	
15	P2009	Unterlegscheibe 4,3x9,0x0,8	Washer 4,3x9,0x0,8	0,10	
16	P2006	Schraube Zylinderkopf M4x10	Screw cylinder M4x10	0,25	
17	P9009	Abdeckung Heizung	Cover heating element	5,24	
18	C100001815	Kaffeethermostat 104°C	Coffee thermostat 104°C	7,95	

Drawing 04

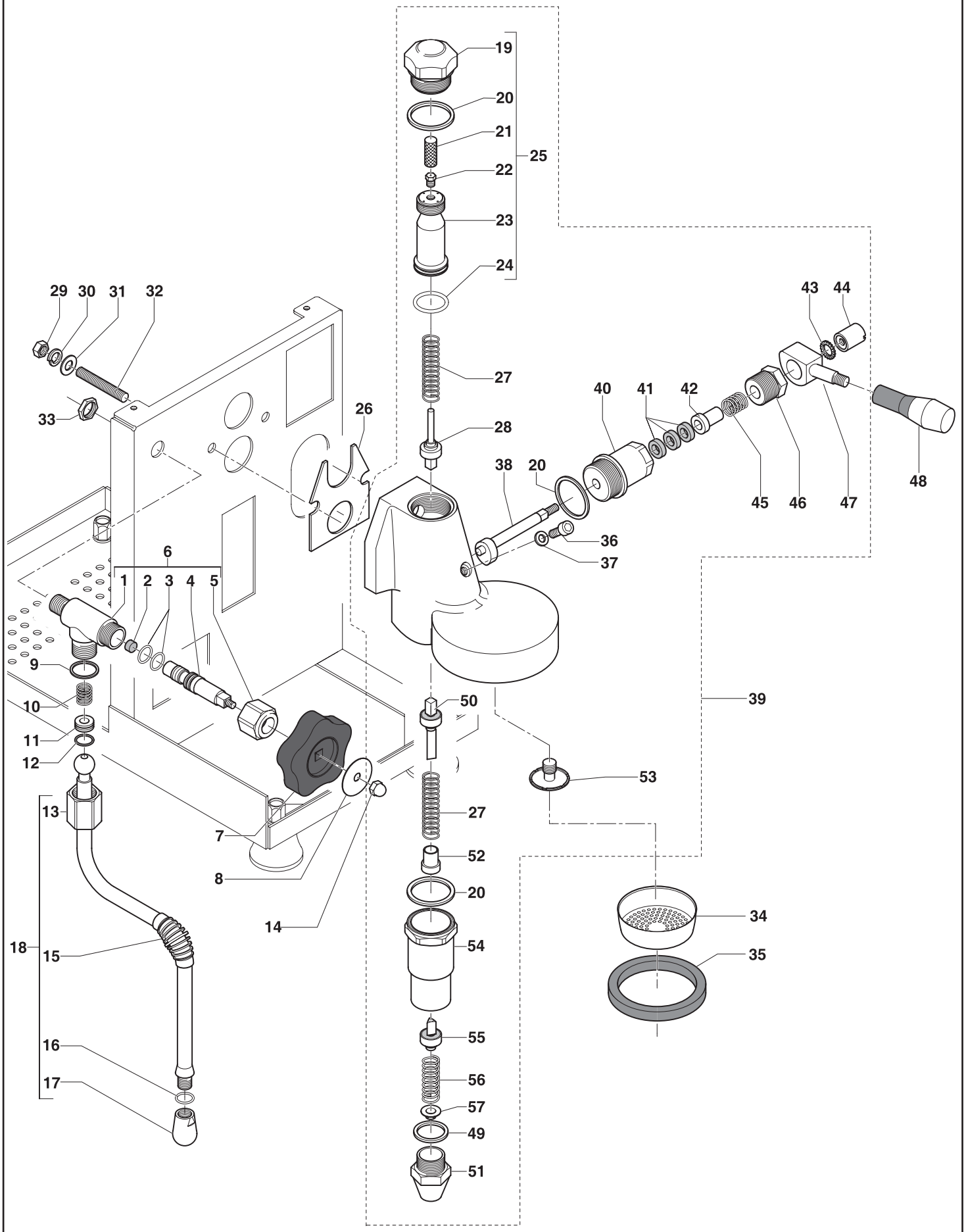
19
20
21
22
23
24
25
29
30
31
32
33
26
27
28
38
20
40
41
42
43
44
45
46
47
48
36
37
6
1
2
3
4
5
9
10
11
12
13
7
8
14
18
15
16
17
50
39
53
27
52
20
54
55
56
57
49
51
34
35

Classika II/Classika PID - Tab. 4 - ECM Brühgruppe

Pos.	Artikelnr./ item nr.	Bezeichnung	Description	Preis/ price in €	Notizen / notices
1		Ventilkorpus	Valve corpus		siehe unten
2	P6000.2	Dichtung Ventilspindel, rot	Gasket valve spindle, red	1,48	
3	P6000.3	O-Ring Ventilspindel	OR valve spindle	0,98	
4	P6000.4	Spindel Dampf/Heißwasserventil	Spindle steam/hot water valve	10,80	
5	P6000.5	Mutter 3/8"	Nut 3/8"	6,60	
6	P6000	Drehventil Dampf/Heißwasser	Rotary valve steam/hot water	34,90	
7	B7371509	Griff Drehventil	Handle rotary valve	9,15	
8	B5522057	Scheibe "acqua/vapore"	Disc "acqua/vapore"	1,20	
9	P6015	Dichtung Übergang Nuss-Ventil	Gasket nut-valve	1,50	
10	P6011	Feder Drehventil	Spring rotary valve	1,10	
11	P6010	Pfanne Teflon	Socket teflon	1,60	
12	B7496073	O-Ring Nut Nuss Dampf/Heißwasser	OR steam/hot water nut	0,49	
13	P6002.5	Nuss Dampf-/Heißwasserrohr	Nut steam-/hot water wand	4,65	
14	P6000.6	Hutmutter M5	Bow nut M5	0,35	
15	P6002.2	Gummisolation Dampf/Heißwasserhahn	Rubber isolation steam/hot water wand	2,10	
16	P6002.1	Dichtung Dampfdüse	Gasket steam nozzle	0,47	
17	P6002.4	Dampfdüse 2 Löcher	Steam nozzle 2 holes	8,32	
18	P6002	Dampfrohr	Steam wand	28,90	
19		Verschraubung Brühgruppenzylinder ECM	Fitting group cylinder ECM		siehe unten
20	C469900421	Teflondichtung 35x30x2	Teflon gasket 35x30x2	0,97	
21	C619900554	Filter Gigleur	Filter Gigleur	4,04	
22	C229900549	Gigleur 0,8	Gigleur 0.8	0,97	
23		Brühgruppenzylinder ECM	Group cylinder ECM		siehe unten
24	C469900422	Dichtung Glocke Brühgruppe	Gasket socket brewing group	0,97	
25	P1000.1	Brühgruppenzylinder ECM komplett	Group cylinder ECM complete	69,95	
26	C449900767	Dichtung Brühgruppe Gehäuse	Housing gasket brewing group	1,51	
27	C219900423	Feder oben/mitte	Spring upper/middle	3,02	
28	C219900424	Ventil Gruppe E61 oben	Valve group E61 upper	11,20	
29	C309900127	Sechskantmutter M8	Hex nut M8	0,30	
30	P2011	Federring 8,0	Sprin ring 0,8	0,18	
31	P2010	Unterlegscheibe 8,4x16,1,6	Washer 8,4x16,1,6	0,10	
32	C309900131	Gewindestift M8x31	Allen screw M8x31	0,41	
33	C329900682	Halbmutter 1/4"	Half nut 1/4"	0,74	
34	C519900103	Duschensieb	Shower screen	5,84	
35	P1021	Gruppendichtung H=8,5mm	Group gasket H=8.5mm	5,00	
36	C309900164	Schraube Zylinderkopf M6x10	Screw cylinder M6x10	0,25	
37	C469901132	Teflondichtung 10x6x1	Teflon gasket 10x6x1	0,59	
38	C219900425	Achse Brühgruppe	Axis brewing group	20,40	
39	P1009	ECM Brühgruppe komplett (ohne "P1002)	ECM Brewing group complete (without "P1002)	364,50	
40	R000002142	Flansch	Flange	14,95	
41	C219900426	U-Scheibe Achse Brühgruppe	Washer axis brewing group	0,84	
42	P1004	Stutzen	Stub	1,95	
43	B7479947	Zahnscheibe 0,8	Lock washer 0,8	0,28	
44	R000002146	Bolzen Hebel	Bolt lever	2,60	
45	C219900427	Feder Achse Gruppe	Spring axis group	2,51	
46	R000002144	Verschraubung Achse Gruppe	Screw joint axis group	3,95	
47	P1000.2	Hebel Achse Gruppe mit Bolzen ECM	Lever axis group with bolt ECM	36,05	siehe unten
48	P1002	Brühhebelgriff ECM	Lever knob ECM	14,99	siehe unten
49	C469900783	Teflondichtung unten 26x21x2	Teflon gasket 26x21x2	0,59	
50	C219903081	Ventil Gruppe E61 Mitte	Valve E61 group middle	11,20	
51	P1000.5	Verschraubung unten	Lower tube fitting	14,85	siehe unten
52	B7479942	Federführung Gruppe	Spring guide group	3,85	

Classika II/Classika PID - Tab. 4 - ECM Brühgruppe

Pos.	Artikelnr./ item nr.	Bezeichnung	Description	Preis/ price in €	Notizen / notices
53	C229901128	Sprühverteiler	Sprayer	6,95	
54	C229901165	Vorbrühzylinder	Lower sleeve assy	19,20	
55	C219900430	Ventil Gruppe E61 unten	Valve E61 group lower	11,20	
56	C219900431	Feder unten	Spring lower	3,02	
57	R000002148	Sprühverteiler unten	Sprayer lower	3,95	

Hilfreiches:

1	Dieser Artikel ist nicht einzeln lieferbar.

19	Dieser Artikel ist nicht einzeln lieferbar.

23	Dieser Artikel ist nicht einzeln lieferbar.

19	Diese Artikel sind Bestandteil der zum patent angemeldeten ECM-Brühgruppe. Es ist nicht erwünscht jegliche Geräte mit Standard E61-Brühgruppe (auch ältere ECM-Geräte oder die aktuelle ECM Barista) nachträglich umzurüsten. Eine Lieferung dieser Artikel kann daher nur im Fall einer vorliegenden Beschädigung (Nachweis erforderlich) erfolgen.
25	
47	
48	
51	

Drawing 05

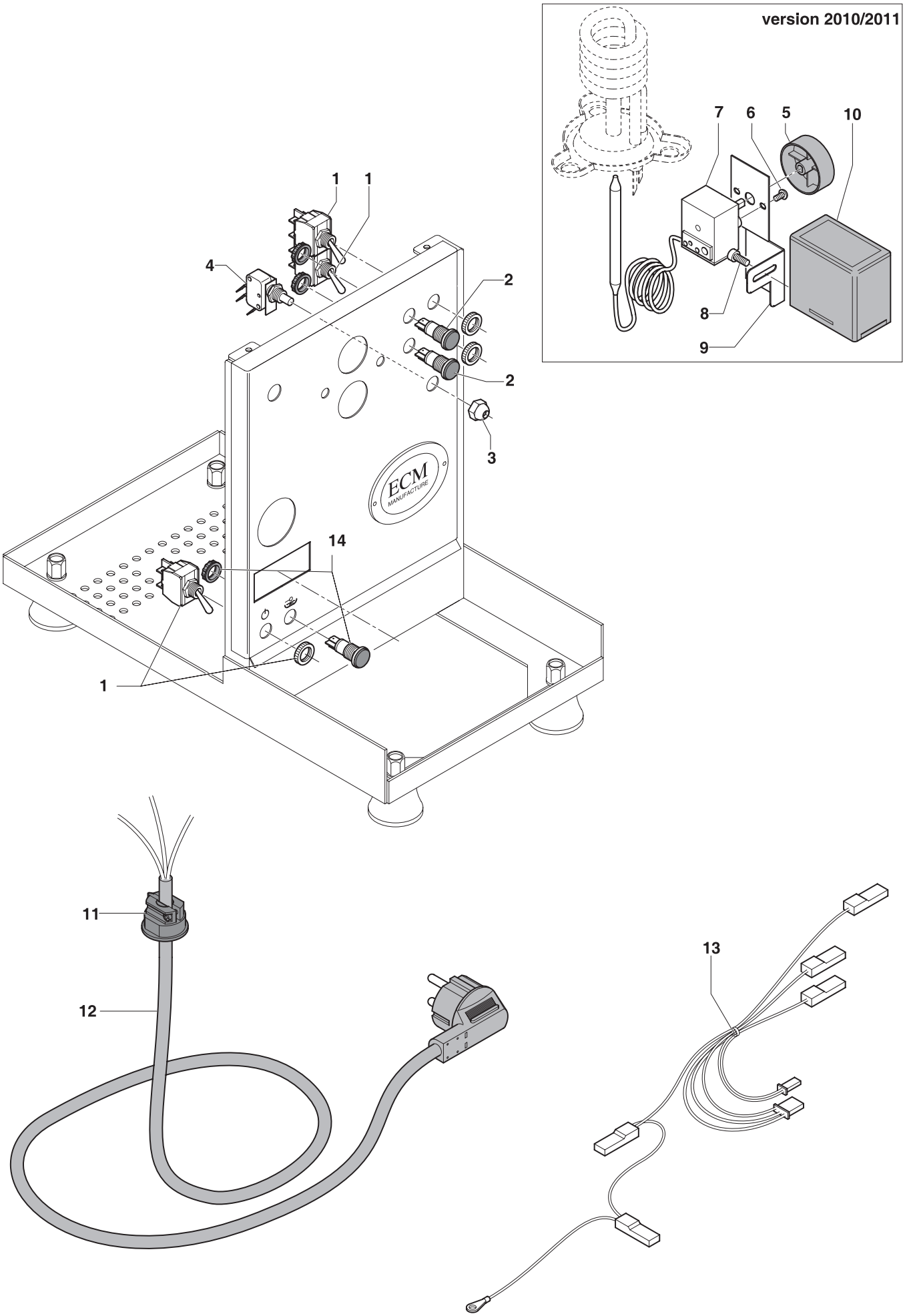
version 2010/2011
7
6
5
10
8
9
1
1
4
2
2
3
ECM
MANUFACTURE
14
1
11
12
13

Classika II/Classika PID - Tab 5

Pos.	Artikelnr./ item nr.	Bezeichnung	Description	Preis/ price in €	Notizen / notices
1	C199900087	Ein-/Ausschalter	On/Off switch	11,71	
2	B7633617	Kontrolllampe orange	Control lamp orange	4,04	
3	B5221875CM	Mutter Microschalter	Nut micro switch	1,49	
4	C199900306	Mikroschalter Brühgruppe	Micro switch brewing group	7,11	
5	B7434012	Stellrad Thermostat	Hand wheel thermostat	1,08	siehe unten
6	P2055	Schraube Linsenkopf M4x6	Srew lens M4x6	0,21	siehe unten
7	B7434011	Thermostat	Thermostat	19,90	siehe unten
8	P2007	Schraube Zylinderkopf M5x10	Screw cylinder M5x10	0,30	siehe unten
9	P9023	Halterung Thermostat	Holder thermostat	12,52	siehe unten
10	P9025	Elektronik 240V	Electronic box 240V	89,00	
10	US1009	Elektronik 115V	Electronic box 115V	89,00	
11	P2070	Kabelbefestigung	Cable fastening	1,20	
12	C199900957	Netzkabel Schuko	Cable with Schucko plug	8,00	
12	P2034	Netzkabel US	Cable with US plug	9,90	
12	P2035	Netzkabel UK	Cable with UK plug	9,90	
12	P2036	Netzkabel AU	Cable with AU plug	9,90	
13	P9024	Kabelbaum Classika II	Cable loom Classika II	22,52	
14	B7633618	Kontrolllampe grün	Control lamp green	4,04	

Hilfreiches:

5	Diese Artikel werden in den aktuellen Geräten nicht mehr verbaut. Stattdessen erfolgt die Steuerung der Kaffeetemperatur bei der Classika II über einen 104°C Temperaturbegrenzer (Artikel Nr. C100001815), der direkt auf dem Kessel angebracht ist.
6	
7	
8	
9	

Drawing 06

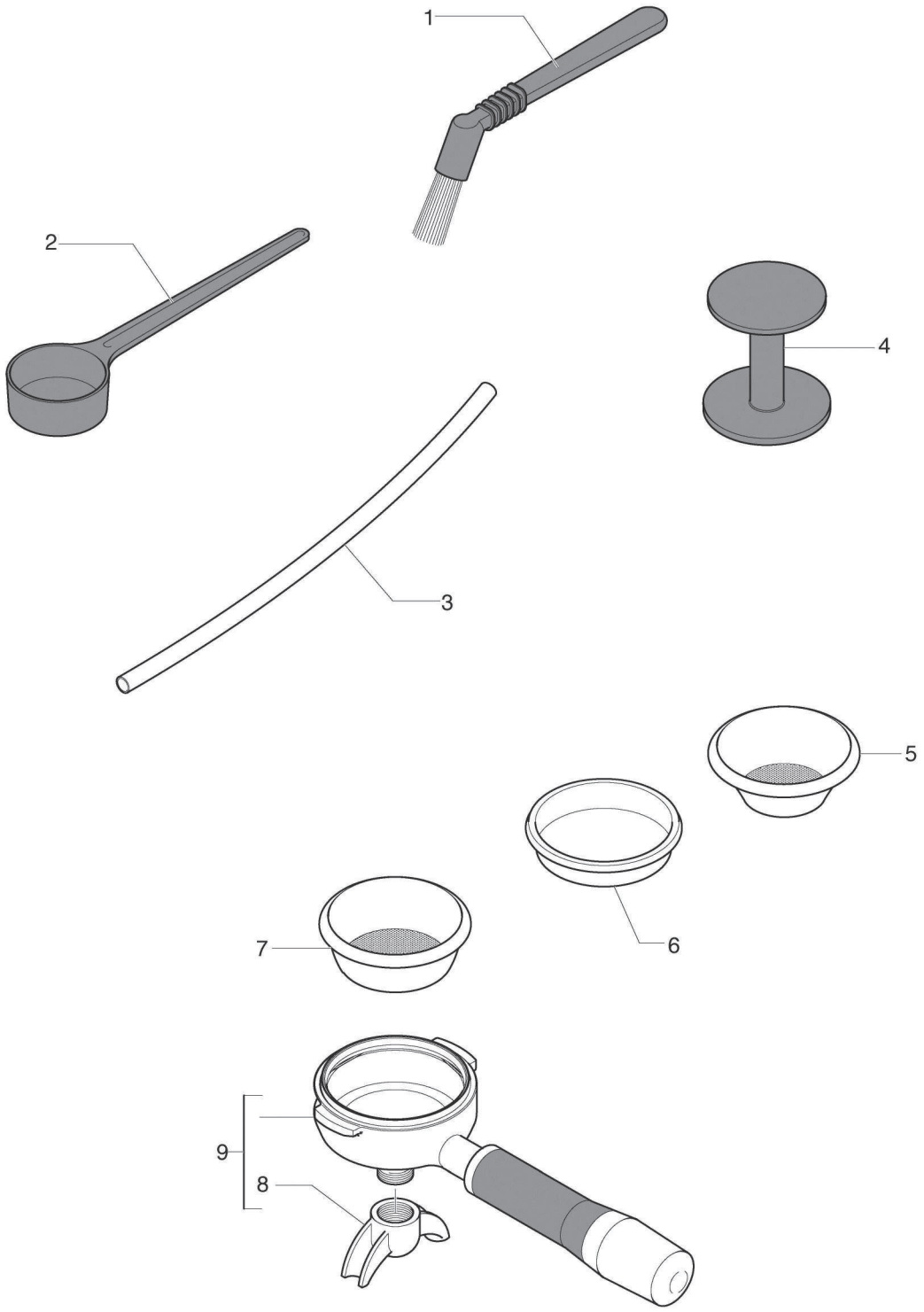

Classika II/Classika PID - Tab. 6

Pos.	Artikelnr./ item nr.	Bezeichnung	Description	Preis/ price in €	Notizen / notices
1	R210	Reinigungspinsel Brühgruppe	Cleaning brush brewing group	2,48	
2	C639900710	Messlöffel	Measuring spoon	5,06	siehe unten
3	C499900769	Ansaugschlauch für Wasserfilterkartusche	Tube for water filtre	5,06	
4	C639900764	Stopfer/Tamper Kunststoff	Tamper plastics	5,06	
5	C619900104	Tassensieb 7g	Filter 7g	5,84	
6	C619900106	Blindsieb	Blind filter	5,84	
7	C619900105	Tassensieb 14g	Filter 14g	5,84	
8	P9120	Auslauf 2 Wege mini	Double spout small	5,06	
9	89423	Filterträger 2 Ausläufe mini Chrom/schwarz	Filter holder 2 spouts mini chromed/black	62,98	

Hilfreiches:

2	Dieser Artikel ist bei den aktuellen Geräten im Lieferumfang nicht mehr enthalten.

Drawing 07

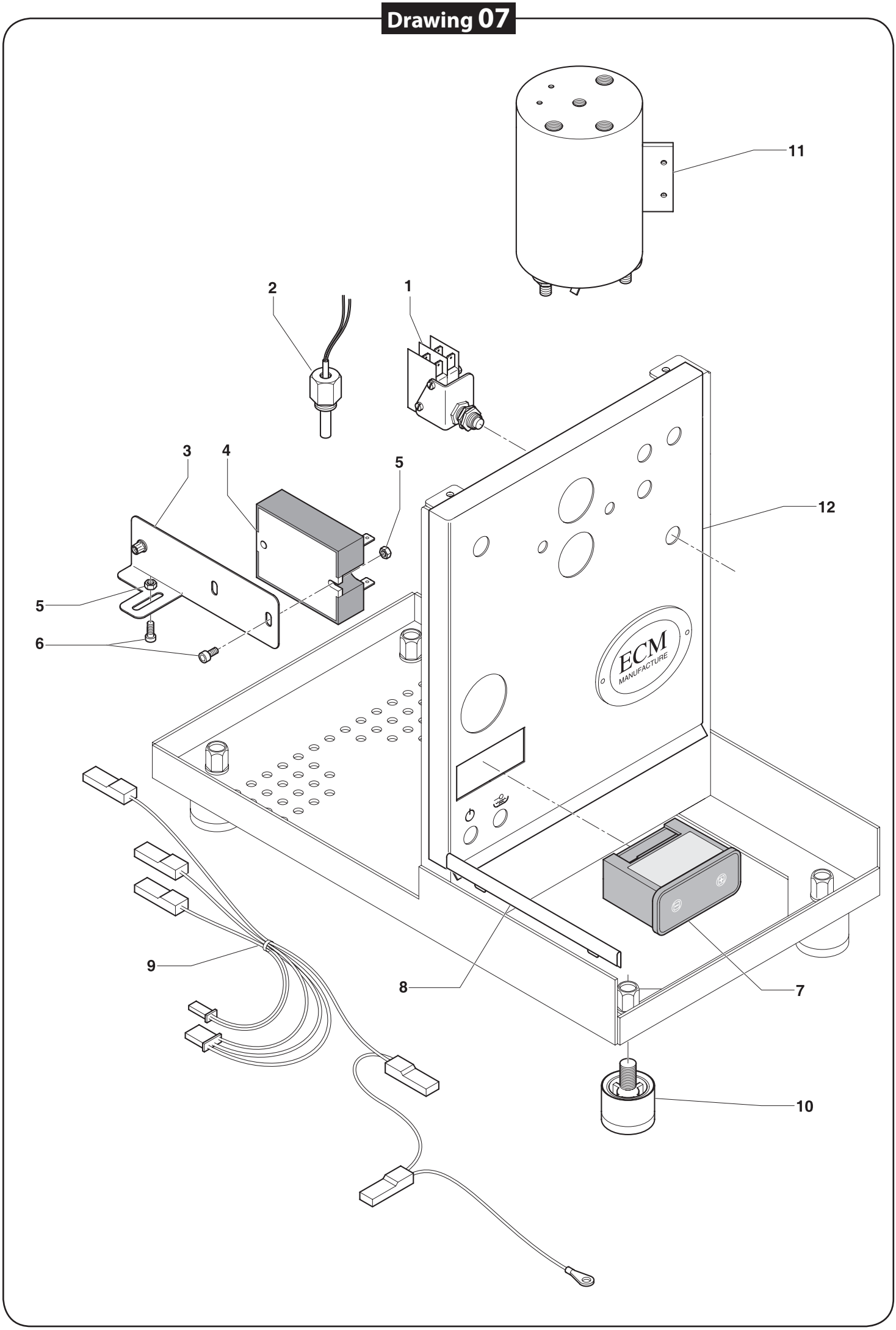

Ergänzung Classika PID - Tab. 7

Pos.	Artikelnr./ item nr.	Bezeichnung	Description	Preis/ price in €	Notizen / notices
1	P2080	Mikroschalter Brühgruppe doppelt	Micro switch double	12,00	
2	P6037	Temperatursensor 1/4"	Temperature sensor 1/4"	34,80	
3	P9023	Halterung Relais	Holder relay	12,52	
4	P6031	Statisches Relais	Static relay	27,10	
5	P2026	Mutter M4	Nut M4	0,15	
6	P2006	Schraube Zylinderkopf M4x10	Screw zylinder M4x10	0,25	
7	P6039	Thermo PID 1, 2-Kanal 230V	Thermo PID 1 230V	98,00	
7	US1040	Thermo PID 1, 2-Kanal 115V	Thermo PID 1 115V	98,00	
8	P3001.6	Führungsschiene Auffangschale	Guide rail drip tray	5,00	
9	P2583	Kabelbaum Classika PID	Cableloom Classika PID	27,52	
10	P7025	Fuß h=30, M10	Foot h=30, M10	6,90	
11	P2508	Kessel Classika PID	Boiler Classika PID	132,00	
o.Nr.	P7051	Isolierung Kessel	Isolation boiler	19,95	
12	P9006.1	Frontblech Classika PID	Front panel Classika PID	32,65	

Hilfreiches:

12	Bitte geben Sie bei Bestellung des Frontblechs an ob das dazugehörige Emblem montiert werden soll. Ohne weitere Angaben erhalten Sie das Frontblech ohne vernietetes Emblem.